IV 68 (Standard, NUR-Holz, BUG Stil) FLÜGEL 80mm

IV 68 Standard mit Flügelabdeckung APS 20 - FLÜGEL, RAHMEN (FIX)

APS 20

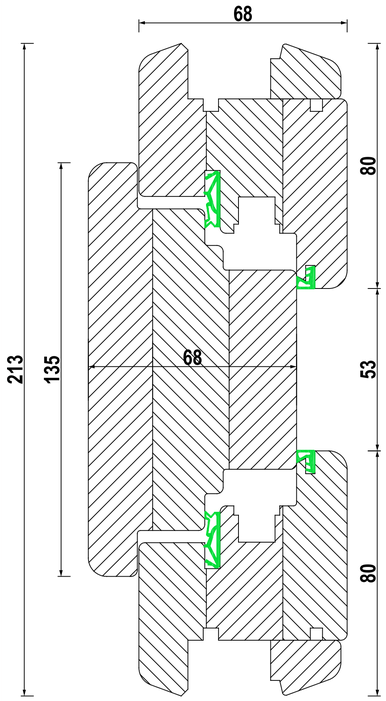

PFOSTEN 135mm
FLÜGEL 80mm

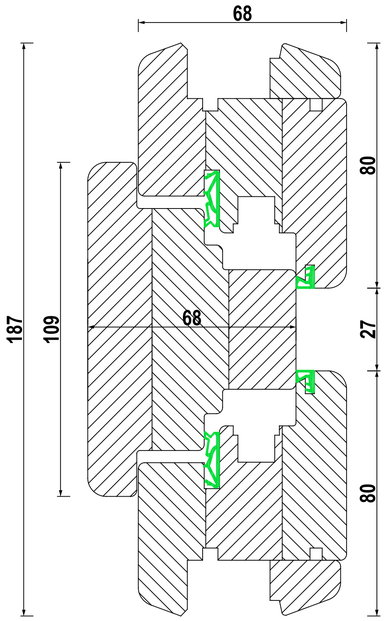

PFOSTEN 109mm
FLÜGEL 80mm

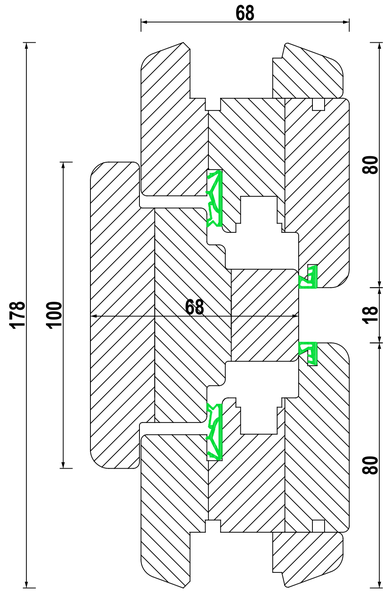

PFOSTEN 100mm
FLÜGEL 80mm

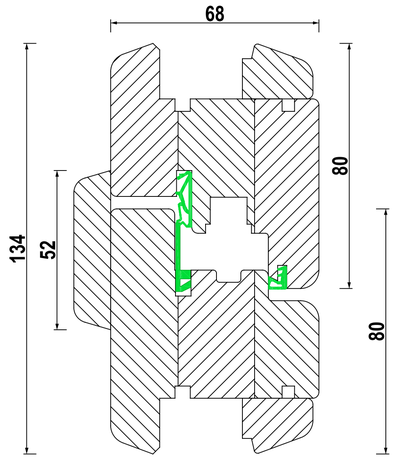

STULP 134mm

FIX ELEMENT UNTEN
AUSGLEICH

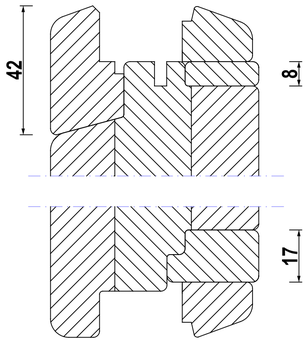

FIX ELEMENT (O+L+R)
AUSGLEICH

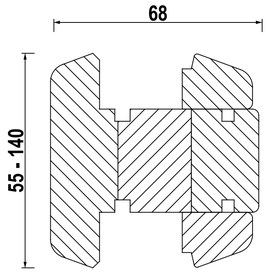

GLASTEILENDE
SPROSSE

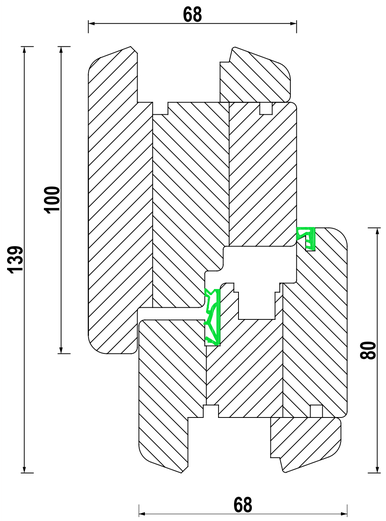

FIX OBEN 100mm
FLÜGEL 80mm

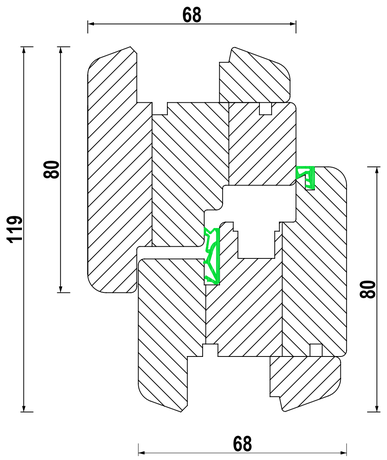

FIX OBEN 80mm
FLÜGEL 80mm

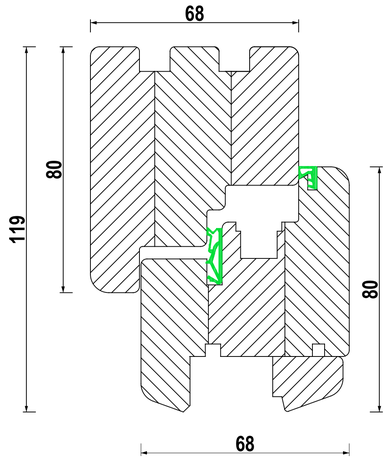

RAHMEN O+L+R 80mm
FLÜGEL 80mm

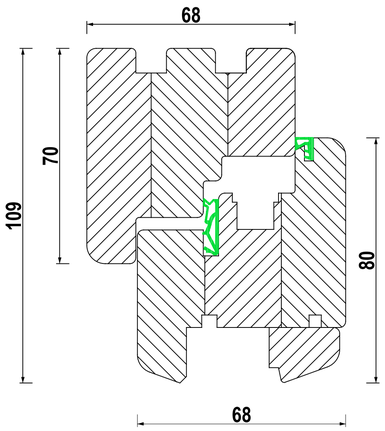

RAHMEN O+L+R 70mm
FLÜGEL 80mm

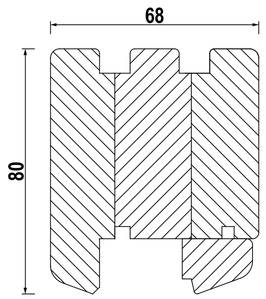

FIX